CONFIGURAÇÃO DE PENAS P/ PLOTAGEM

PENA	COR	ESP.
1	7	0,1
2	7	0,2
3	7	0,3
4	7	0,4
5	7	0,5
6	7	0,6
7	7	0,25
8	7	0,08
9	7	0,1
REST.COLOR		0,25

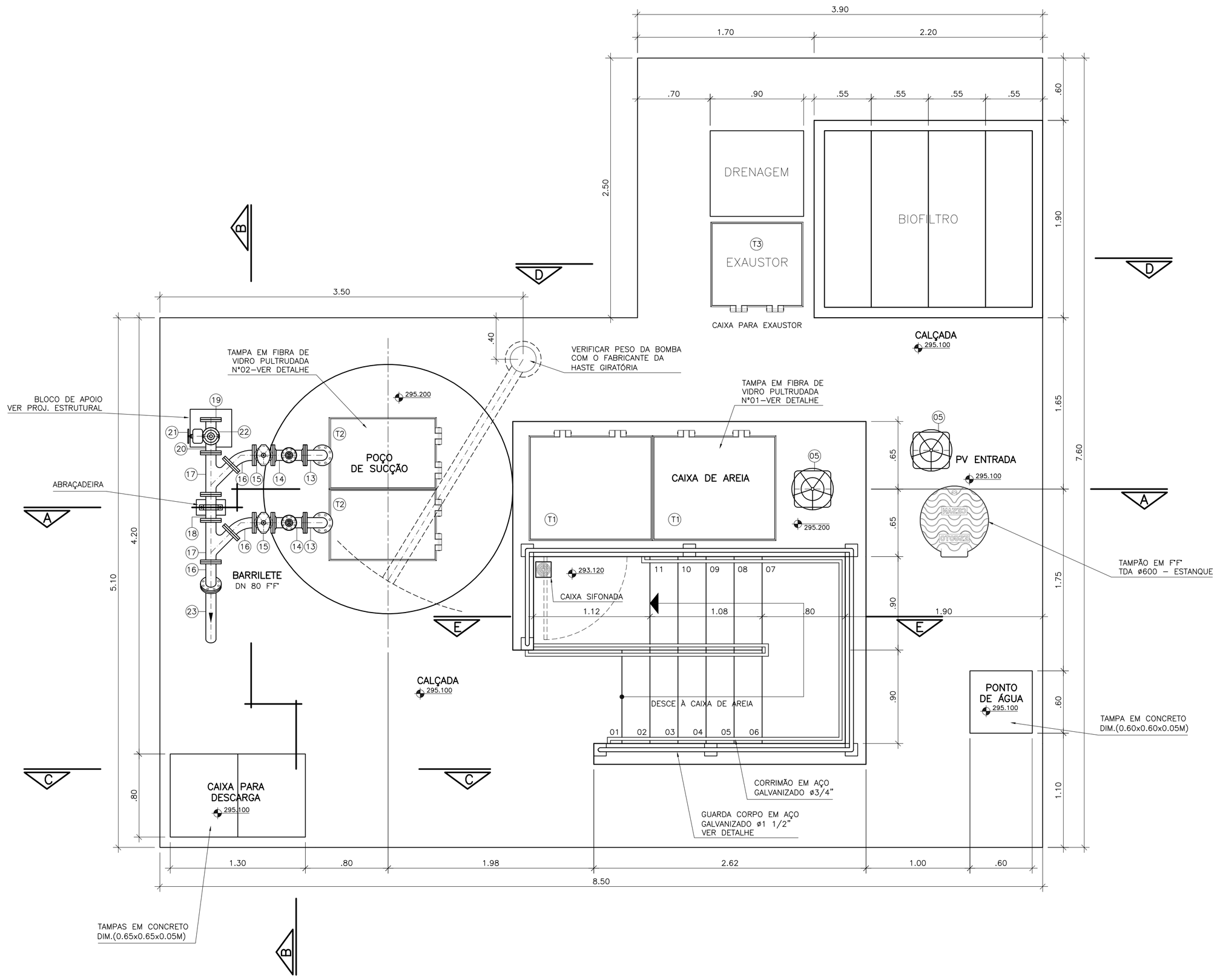

VISTA SUPERIOR

ESCALA 1/25

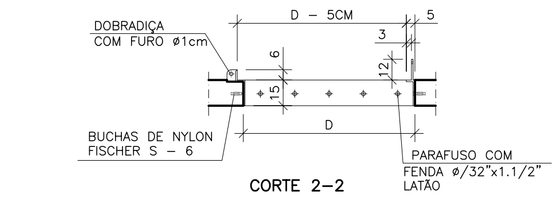

CORTE 2–2

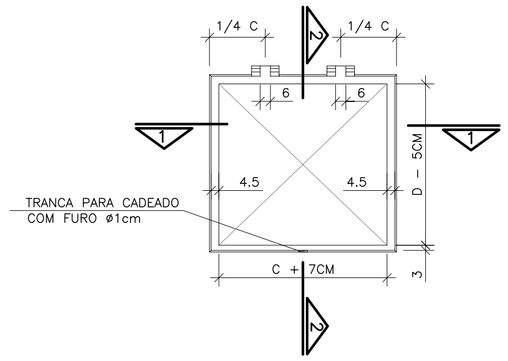

PLANTA

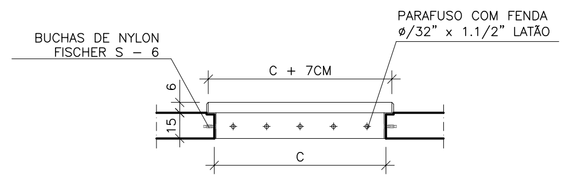

(ESPAÇAMENTO FUROS PARA FIXAÇÃO–20cm)

CORTE 1–1

ESTRUTURA DAS TAMPAS

ESC. 1/25

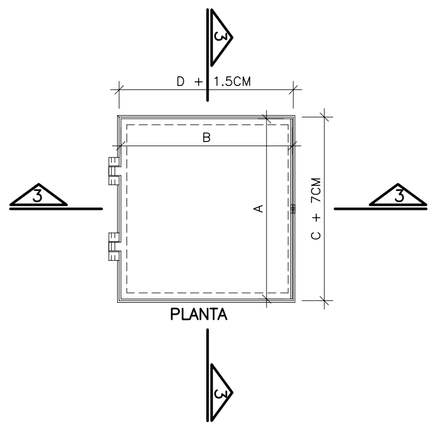

PLANTA

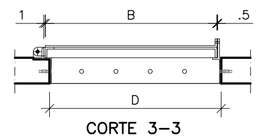

CORTE 3–3

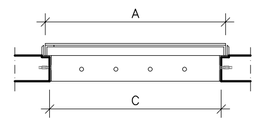

CORTE 4–4

MONTAGEM DAS TAMPAS

ESCALA 1/25

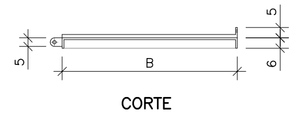

CORTE

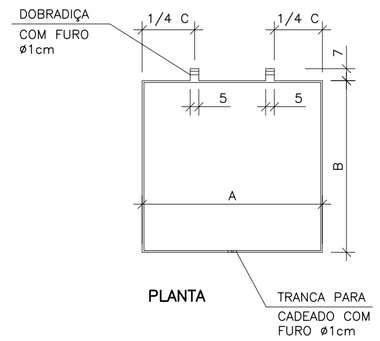

PLANTA

DETALHE DAS TAMPAS

ESCALA 1/25

TAMPAS PULTRUDADAS						
RELAÇÃO DE MATERIAL						
N°	A	B	C	D	QUANT.	UND.
	COTAS EM CM					
T1	115	90	110	90	02	CONJ.
T2	65	100	60	100	02	CONJ.
T3	85	73	80	73	01	CONJ.

OBSERVAÇÃO

1–A ESPESSURA DAS PAREDES E A VERIFICAÇÃO DA NECESSIDADE DE ESPAÇAMENTO ENTRE O POÇO DE SUCÇÃO E A CAIXA DE AREIA SERÃO DEFINIDAS PELO PROJETO ESTRUTURAL

2–PARA LIMPEZA DA CAIXA DE AREIA, QUANDO NECESSÁRIA, A GRADE DE PISO DEVERÁ SER REMOVIDA E COM AUXILIO DE UM CAMINHÃO LIMPA FOSSA SUGAR O EXCESSO ACUMULADO NO FUNDO

NOTAS

1–COTAS E ELEVAÇÕES EM METRO, DIÂMETRO EM MILÍMETRO, EXCETO ONDE INDICADO

2–CONFIRMAR MEDIDAS NO LOCAL.

3–EXTRAVASOR EM TUBO F°F° DN 200, CONFORME PLANTA DE SITUAÇÃO, OBEDECENDO A INCLINAÇÃO MÍNIMA DE 0,35%, COM VÁLVULA FLAP NA EXTREMIDADE

4–A BOMBA DEVERÁ SER FORNECIDA COMPLETA PELO FABRICANTE COM ACESSÓRIOS

ESTE DESENHO É PROPRIEDADE DA COMPANHIA ESPÍRITO SANTENSE DE SANEAMENTO – CESAN E NÃO PODE SER COPIADO SEM SUA AUTORIZAÇÃO.

NÚMEROS	TÍTULOS
PRINCIPAIS DESENHOS DE REFERÊNCIA	

N°	LOCAL	DISCRIMINAÇÃO	DES.	DIV.	GER.	DATA
01	ENCIBRA	CONFORME RELATÓRIO DE ANÁLISE	JULIANA	I–DSU	VSA	MAI/10

REVISÃO

CANCELA E SUBSTITUI O DESENHO NÚMERO:

CANCELADO E SUBSTITUÍDO PELO DESENHO NÚMERO:

CENTRO DE DOCUMENTAÇÃO

RECEBIDO: __/__/__

N° DOC.: _____ ASS.: _____

APROVAÇÃO CESAN:

ASS.: _____ MATR.: _____

UNID.: _____ DATA: __/__/__

ESTA APROVAÇÃO NÃO ISENTA A CONTRATADA DE SUAS RESPONSABILIDADES LEGAIS.

EMITENTE:

ENCIBRA S. A.
Estudos e Projetos de Engenharia

PROJETADO:	COORDENADOR:
SIMONE DE JESUS SILVA	RENAN CARATTI ALVES
CREA: 6432–D REGIÃO: ES	CREA: 0601159690 REGIÃO: SP
DESENHO: FERNANDA	N° DES. PROJETISTA:
DATA: 25/01/2010	0913–B–SJ–HID–DE–226

RESPONSÁVEL TÉCNICO: RENAN CARATTI ALVES

CREA 0601159690 REGIÃO SP ART n° 20100005486 DATA 09/09/2009

EMISSÃO CESAN	DATAS
PROJETADO:	
CREA:	
DESENHADO: ENCIBRA	
VERIFICADO: ENG° NESTOR GORZA JR	
DIVISÃO: ENG° NESTOR GORZA JR	
GERÊNCIA: ENG° SANDRA SILY	

CESAN

MUNICÍPIO: SÃO JOSÉ DO CALÇADO | DISTRITO: SEDE | BAIRRO:

NOME DO EMPREENDIMENTO: AMPLIAÇÃO E MELHORIA DO SISTEMA DE ESGOTAMENTO SANITÁRIO DE SÃO JOSÉ DO CALÇADO

TÍTULO: ESTAÇÃO ELEVATÓRIA DE ESGOTO BRUTO – EEEB–E
PROJETO HIDRÁULICO
VISTA SUPERIOR E DETALHE DAS TAMPAS

ESCALA:	FOLHA:	N° CESAN	REV:
INDICADA	02 / 06	C–094–000–91–5–XX–0026	01